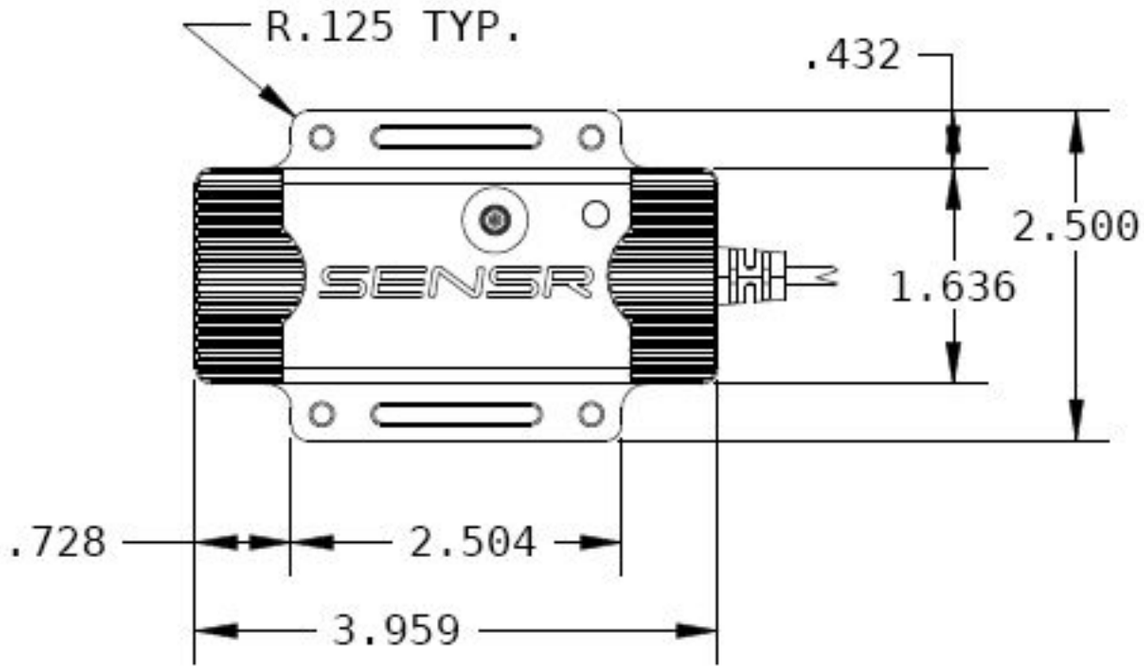

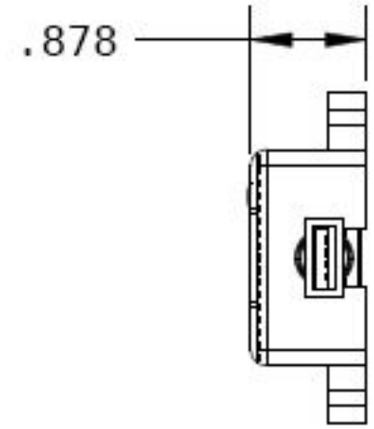

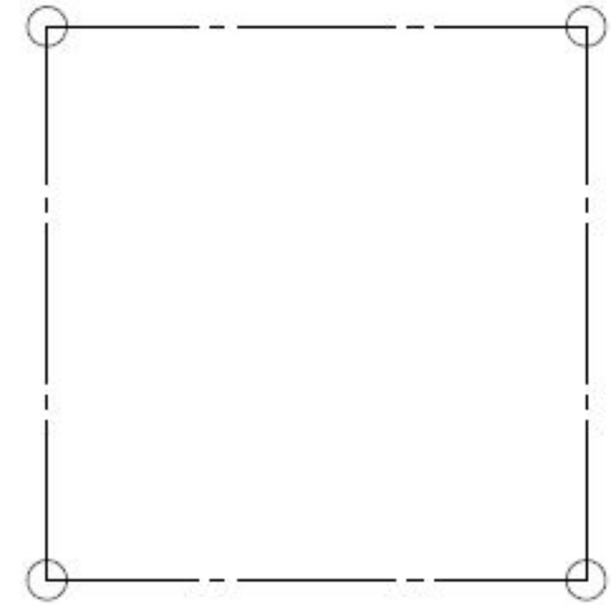
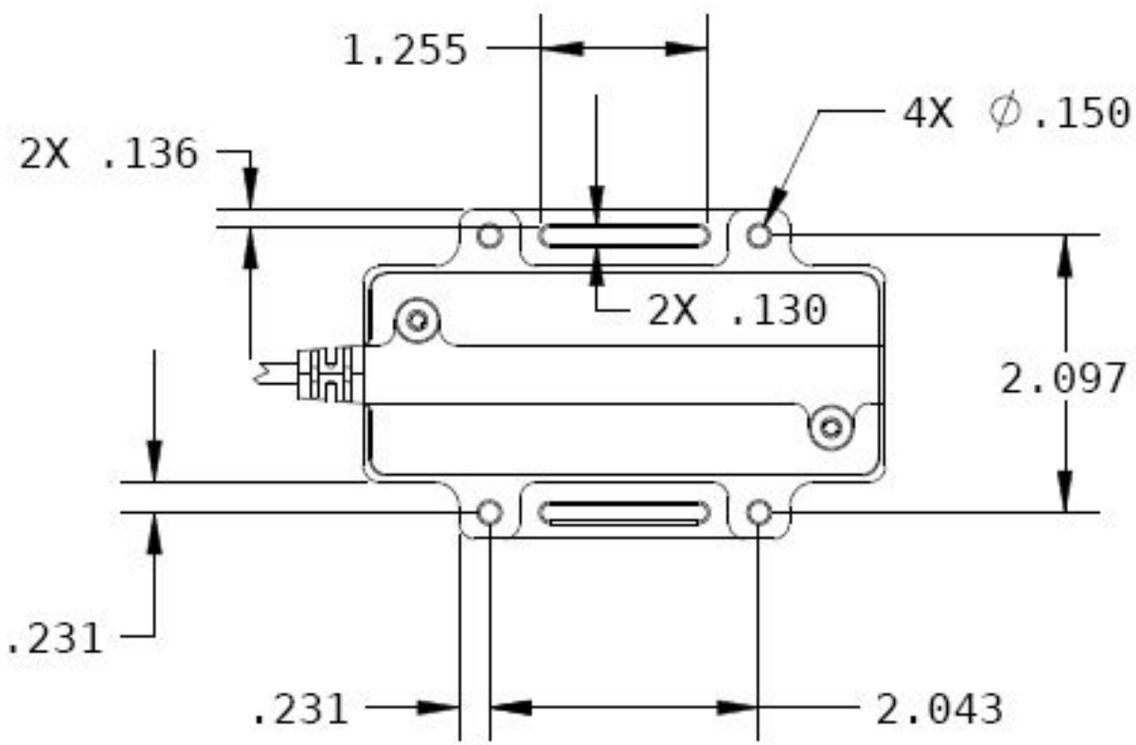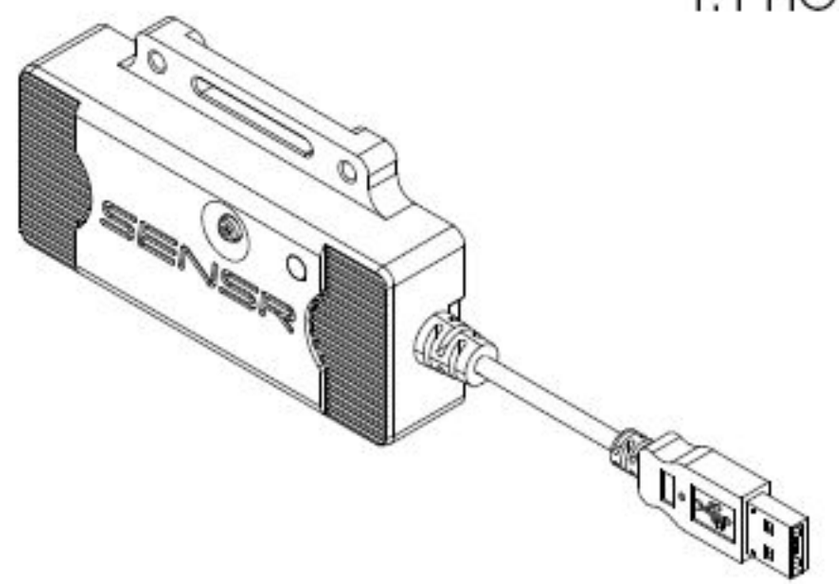
1:1 HOLE PATTERN